100ՄՄ ՀԱՍՏՈՒԹՅԱՄԲ ՄԻՋՆՈՐՄՆԵՐԻ ԱՄՐԱԿԱՊՄԱՆ ՍԽԵՄԱ

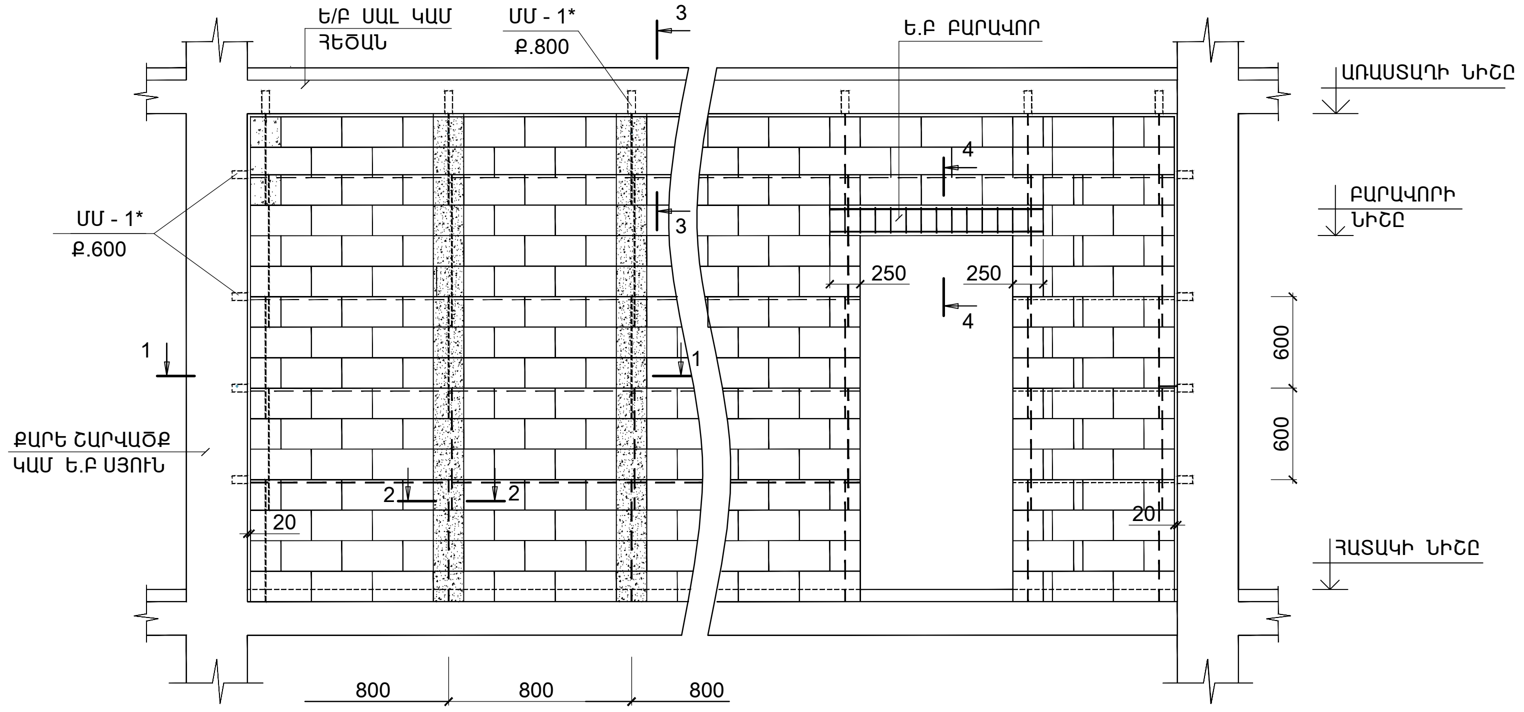

1 - 1

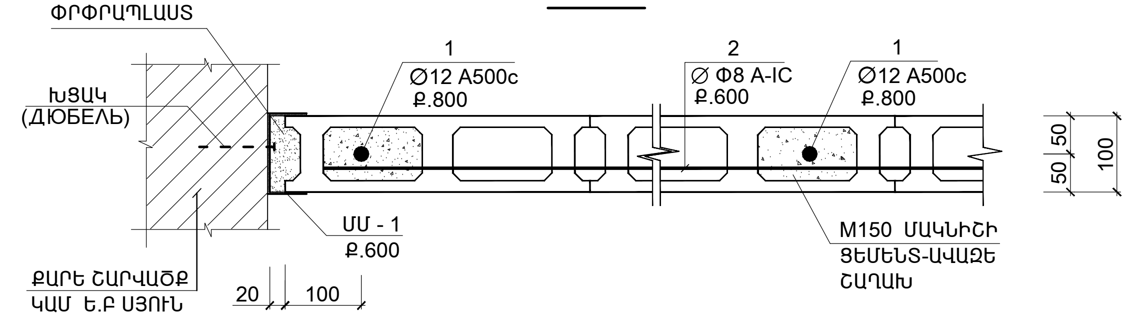

2 - 2

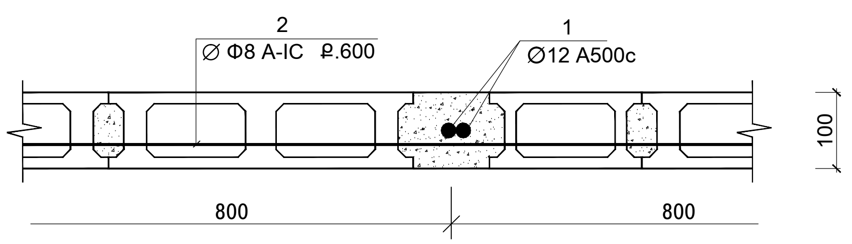

3 - 3

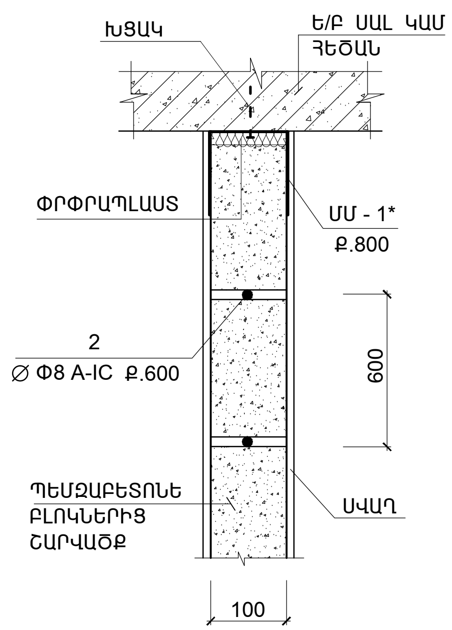

4 - 4

Ե.Բ ԲԱՐԱՎՈՐ

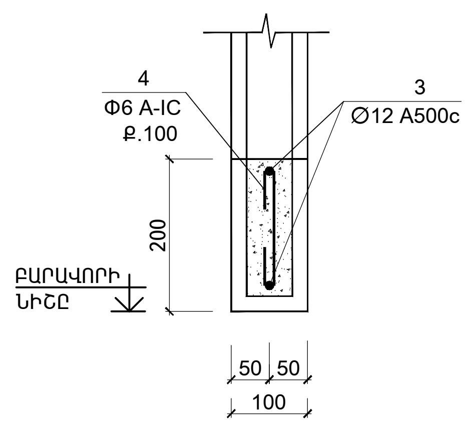

ՄԻՋՆՈՐՄԻ ԱՄՐԱԿԱՊՈՒՄԸ ՀԱՏԱԿԻ ՀԵՏ

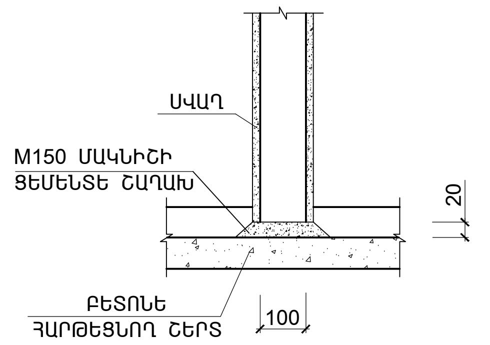

ՄԱՆՐԱՄԱՍ ՄՄ - 1*

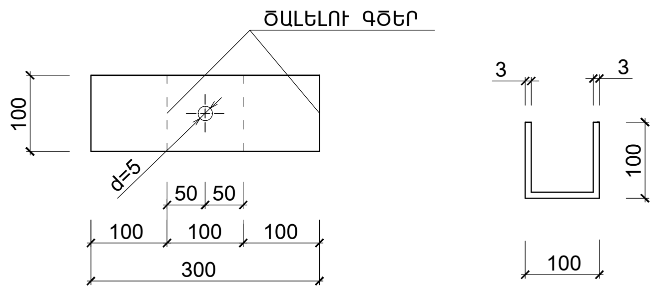

100 ՄՄ ՀԱՍՏՈՒԹՅԱՄԲ ՄԻՋՆՈՐՄՆԵՐԻ ԱՄՐԱԿԱՊՄԱՆ ՄԱՍՆԱԳԻՐ

ՆՇԱՆԱԿ. ԴԻՐՔԸ	ՆՇԱՆԱԿՈՒՄԸ	ԱՆՎԱՆՈՒՄԸ	ՔԱՆ. ՀԱՏ	ՄԻԱՎ. ՔԱՇԸ ԿԳ	ԾԱՆՈԹՈՒ_ ԹՅՈՒՆ
		ՄԻՋՆՈՐՄՆԵՐԻ ԱՄՐԱԿԱՊ.			
1	ГОСТ Р 52544 - 2006	Ø 12 A 500c ; ΣL = 40.0 Մ	--	36.0	36.0
2	--"--	Ø 8 A -Ic ; ΣL = 42.0 Մ	--	17.0	17.0
ՄՄ - 1*	ГОСТ19903 - 76	-3X100 L = 300	30	0.7	21.0
			ԸՆԴ.		74.0
	ՆՅՈՒԹԸ՝	ԱՆՑՔԵՐԻ ԼՑՆՈՒՄ M150 ՑԵՄ.-ԱՎԱԶԵ ՇԱՂԱխ ($Մ^3$)			0.3
		ՓՐՓՐԱՊԼԱՍՏ 100 ՄՄ ՀԱՍՏ (160.0 ԳԾ.Մ)			
		Ե.Բ ԲԱՐԱՎՈՐ			
3	ГОСТ Р 52544 - 2006	Ø 12 A 500c ; ΣL = 4.5 Մ	2	4.1	8.2
4	--"--	Ø Ф6 A-IC L = 250	45	0.055	2.5
			ԸՆԴ.		10.7
	ՆՅՈՒԹԸ՝	ԲԵՏՈՆ B15 ($Մ^3$)			0.1

1. ՄԻՋՆՈՐՄՆԵՐԻ ՏԵՂԱԲԱՇԽՈՒՄԸ ՆԱՅԵԼ ՃԱՐՏԱՐԱՊԵՏԱԿԱՆ ԳԾԱԳՐԵՐԻ ՀԵՏ ՀԱՄԱՏԵՂ

ՏԱՐՐԵՐԻ ՄԱՍՆԱՑՈՒՑԱԿ

ԴԻՐՔ	ԷՍՔԻԶ
4	50 ⊂ 150 ⊃ 50

ԾՐԱԳՐԻ ԱՌԱՋԱԴՐԱՆՔ՝ TGQ-09				ՎԱՐԴԱՁՈՐԻ ՄԱՆԿԱՊԱՐՏԵԶԻ ԿԱՌՈՒՑՄԱՆ ՀԱՄԱՐ ԱՆՀՐԱԺԵՇՏ ՆԱԽԱԳԾԱՅԻՆ ԱՇԽԱՏԱՆՔՆԵՐ			
				ԿՈՆՍՏՐՈՒԿՏՈՐԱԿԱՆ ՄԱՍ	ՓՈՒԼ	ԹԵՐԹ	ԹԵՐԹԵՐ
					ԱՆ	ԵԿ-45	48
ՆԱԽԱԳԾ.	ԱՂԱՋԱՆՅԱՆ Լ.			100 ՄՄ ՀԱՍՏՈՒԹՅԱՄԲ ՄԻՋՆՈՐՄՆԵՐԻ ԱՄՐԱԿԱՊՄԱՆ ՀԱՆԳՈՒՅՑՆԵՐԸ	ԻՆԺԻՆԵՐԻՆԳ ԷՎՐՈՍ ՍՊԸ / ENGINEERING EVROS LLC		
ՊԱՇՏՈՆ	ԱԶԳԱՆՈՒՆ	ՍՏՈՐԱԳՐ.					